Lichtschachtabdeckung ELSA

Empfehlung

für Lichtschächte mit 3-seitiger Auflage und überstehendem Kellerfenster bis 90 mm

Variante

LI3/3

Preisgestaltung

Lichtschachtabdeckung ELSA 1,2 x Preisliste 1 Seite 22

Bestellmaße

Breite	=	lichte Breite Lichtschacht	-	8 mm
Tiefe (Höhe)	=	lichte Tiefe Lichtschacht/Hauswand	-	9 mm

Vertikalschnitt Breite (Vorderansicht) **M 1:3**

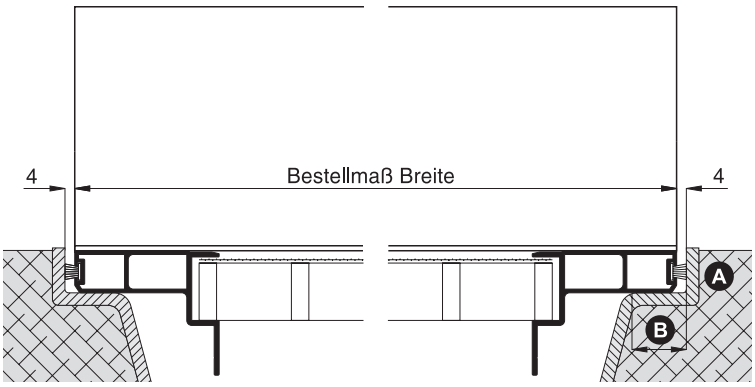

Vertikalschnitt Tiefe (Seitenansicht) **M 1:3**

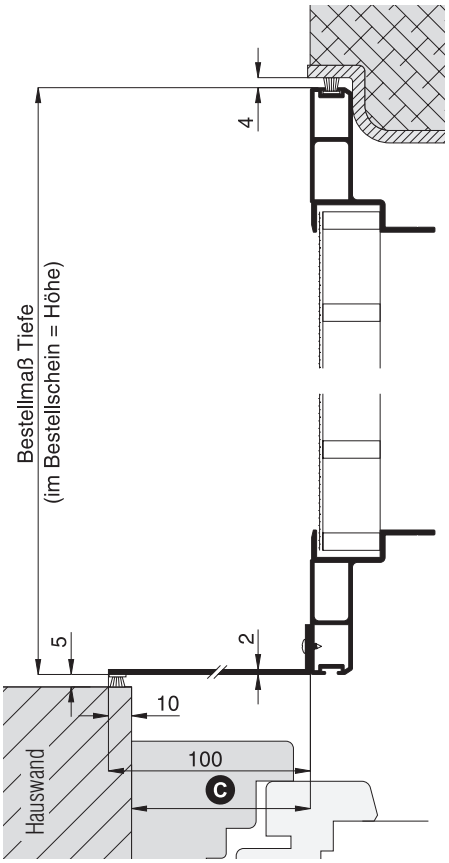

Worauf Sie unbedingt achten sollten	alternativ
A Höhe der Lichtschachteinfassung	mit handelsüblichen Distanzklötzen unterlegen
B Auflagefläche der Lichtschachteinfassung max. 47 mm	Auflagenverbreiterung verwenden (Kapitel Sonderlösungen)
C Kellerfensterüberstand max. 90 mm	LI3/4, Seite 16
max. Größe 1100 x 600 mm	Statikprofil einsetzen (Kapitel Sonderlösungen)
Lichtschachteinfassung gerade	Bestellmaß Tiefe verringern, längere Bürstendichtung verwenden (Standard 9 mm)

Bemerkung:
Das Winkelprofil 10 91 40 wird wie Bestellmaß Breite gefertigt (lose beigepackt ohne selbstklebende Bürstendichtung). Vorschriften bei Heizräumen beachten. Nicht befahrbar.

verwendete Profile **M 1:3**

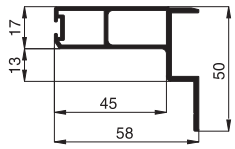

10 32 16

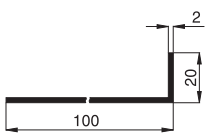

10 91 40
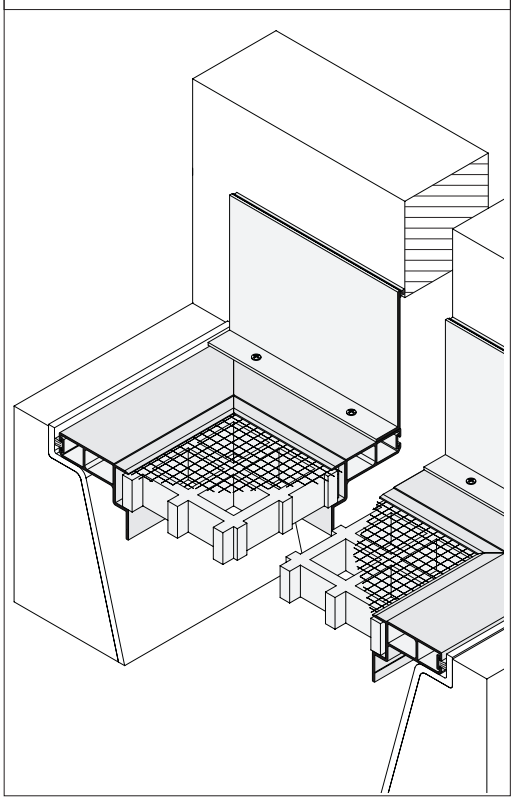
3-D Ansicht von oben